Описание

Горизонтальные жалюзи с натуральными ламелями, изготовленными из специальных пород дерева и прессованного бамбука. Ламели покрыты слоем защитного лака, который обеспечивает долговечность и защиту от выгорания на солнце.

Карниз верхний	Стальной. Размер 25 x 25 мм. Цвет карниза приближенный к цвету ламелей.
Карниз нижний	Бамбуковый или деревянный в цвет ламели.
Ламели	Материал: дерево или бамбук ширина ламели 25 мм

Пластмассовые детали изготовлены из высококачественных материалов стойких ультрафиолетовому излучению.

Механизм управления:
– подъём осуществляется при помощи верёвки, фиксация жалюзи в любом положении,
– поворот ламелей осуществляется при помощи деревянной ручки управления.

Кронштейны – универсальные.

Варианты крепления изделия

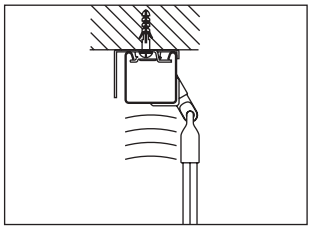

К потолку.

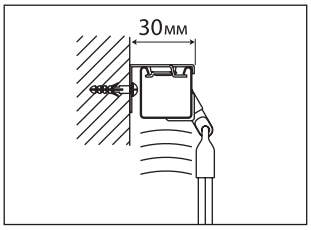

К стене.

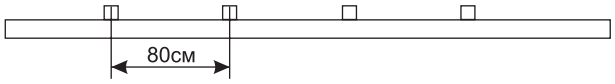

Оптимально–рекомендуемое расстояние между кронштейнами.

Комплектация изделия

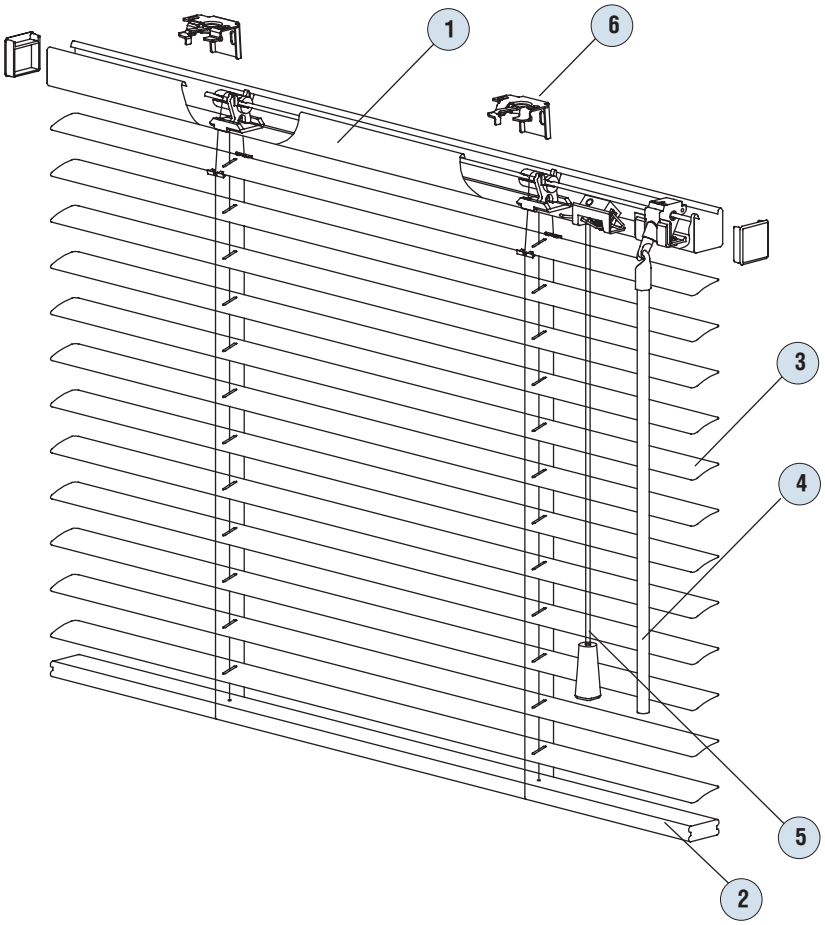

Компоненты

1. Верхний карниз 203–001–***
2. Нижняя планка
   (дерево D2503 или бамбук B2503)
3. Ламели 25 мм
   (дерево D2502 или бамбук B2502)
4. Ручка управления деревянная D2505
5. Шнур управления 1,7 мм – WPP–C25–**
6. Универсальный кронштейн 203–020–073

Дополнительные компоненты

Боковое крепление нижней планки — обеспечивает фиксацию нижнего карниза. арт. 205–001–000.

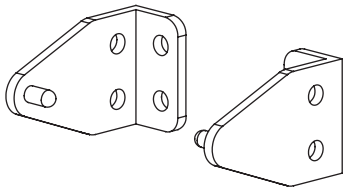

Валанс — бамбуковая или деревянная планка в цвет ламели, закрывает карниз. Крепится к карнизу при помощи магнитных держателей. При заказе в комплектации с изделием входит в стоимость изделия.

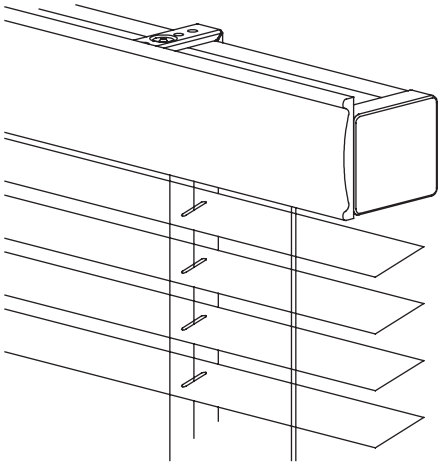

Декоративная лесенка* – перекрывает отверстия в ламелях. Ширина тесьмы – 17 мм.

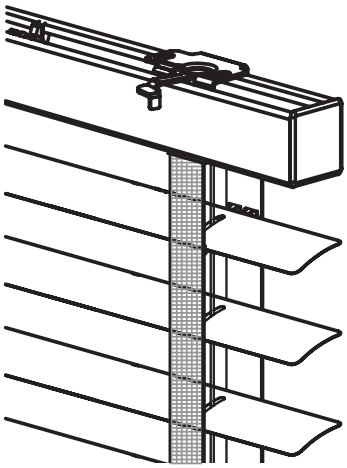

***Цвет декоративной лесенки отличается от цвета ламелей, но максимально приближен к их цвету.**

Сведения о замере

Для определения ширины укажите желаемый размер изделия. Для оптимального перекрытия светового проёма рекомендуем прибавить к ширине оконного проёма 10 см. При монтаже изделия в проём предоставить размер проёма, все необходимые уменьшения вы осуществляете самостоятельно.

Технические характеристики

Система	Ширина мин. (м)	Ширина макс.(м)	Высота макс. (м)	Площадь макс. (м2)
Бамбук 25мм	0,25	1,80	2,50	2,50
Дерево 25мм	0,25	2,10	2,50	2,50

Допустимое отклонение по высоте + 2,5 см.
Максимальная высота управления 1,50 м.

При ширине изделия менее 0,30 м поворотный и подъёмный механизмы устанавливаются на противоположных сторонах карниза. Сторону управления определяет положение поворотного механизма.

Деревянные и бамбуковые ламели имеют характеристики натуральных материалов, могут встречаться незначительные расхождения в цвете и в структуре.

Внимание! Претензии к изделиям, изготовленным с несоблюдением технических характеристик не принимаются.

Стандартное соответствие ламелей и декоративной лесенки

Цвет ламелей деревянных NEW	Цвет лесенки
отбеленное дерево	бежевый
натуральный	мокка
клен	мокка
тик	терракотовый
вишня	терракотовый
махагон	коричневый
орех	какао

Цвет ламелей бамбуковых	Цвет лесенки
отбеленное дерево	бежевый
натуральный	мокка
кофе	мокка
вишня	терракотовый
махагон	коричневый
тигровый глаз	орех

Цвет лесенки	Приблизительное соответствие лесенки по карте RAL*
бежевый	1015 RAL
мокка	1001 RAL
терракотовый	8023 RAL
темно-бежевый	1001 RAL
орех	8014 RAL
коричневый	8015 RAL
какао	8019 RAL

* Цвет ткани светлее цвета в карте RAL.

Прайс-лист на готовые изделия

	Цена	
Деревянные горизонтальные жалюзи 25 мм NEW	**4380 руб**	за м^2
Бамбуковые горизонтальные жалюзи 25 мм	**4380 руб**	за м^2

Дополнения

Наименование		Цена	
Боковое крепление нижней планки	арт. 205-001-000	**25 руб**	за 1 шт
Магнитный фиксатор валанса 25 мм	арт. 2507-100	**100 руб**	за 1 шт

Для деревянных и бамбуковых жалюзи площадью менее 0,8 м. кв., стоимость берется за 0,8 м. кв.